SISTEMA INTEGRAL DE TECHUMBRES DE ACERO

Inppatex Largo Contínuo

Gravillado

Características Técnicas

Largo estándar: 2080 mm | 3700 mm
Largo útil: 2020 mm | 3645 mm
Ancho estándar: 1113 mm
Ancho útil: 1025 mm
Unidades X m2: 0,5 | 0,3
Pendiente Mínima: 15% | 15%
Distancia entre costaneras: 810 mm
Rendimiento por módulo: 2,07 m^2

Atributos Inppatex Prepintado

Acero Gravillado
Largo Contínuo
Estanqueidad
Alta velocidad constructiva
Ligera y resistente
Ahorra costaneras y cerchas
Asísmica
Resistencia a los vientos

Tamaños Largo Contínuo

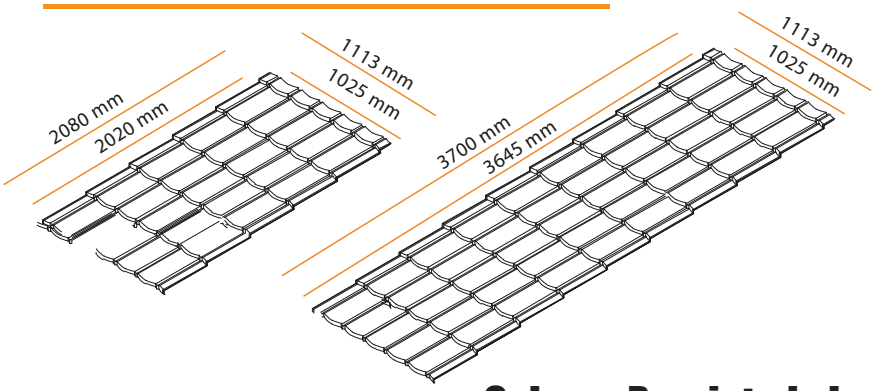

Accesorios

Caballete Recto
Limahoya
Tapacán Estándard
Fleje

Colores Prepintado Inppatex

Rojo Negro

Rojo

Terracota

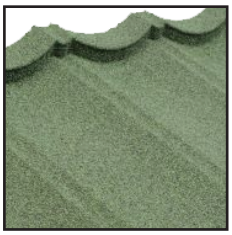
Verde Negro

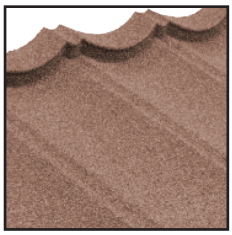
Moro